GYE-12

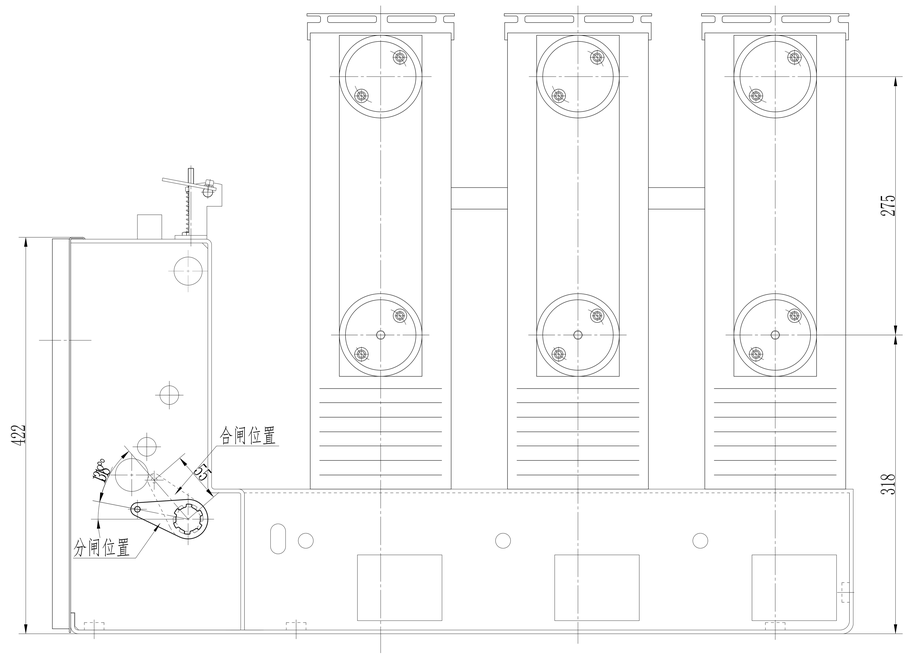

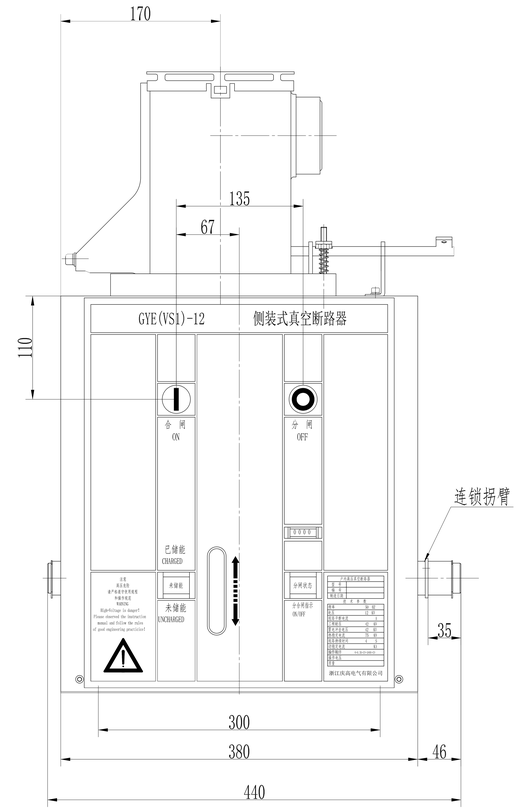

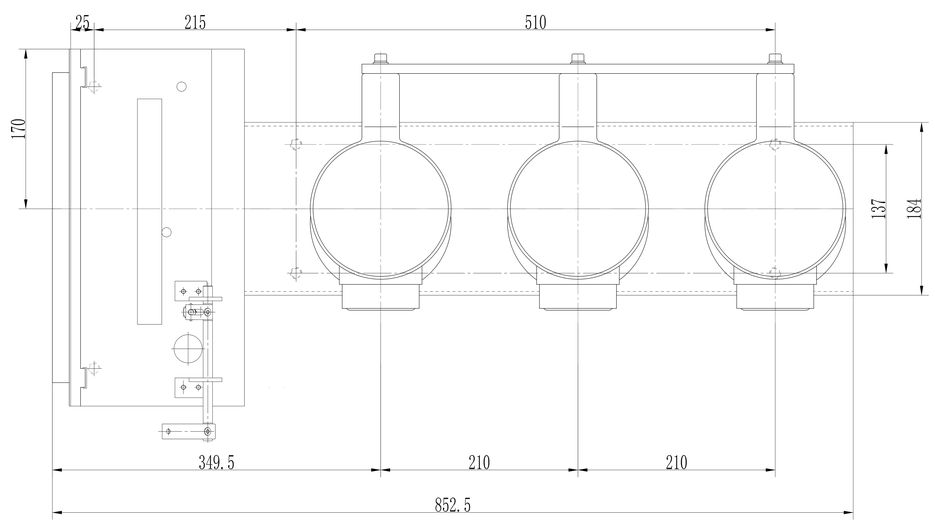

浙江庆高电气有限公司

						侧装式GYE-12		
标记	处数	分区	更改文件号	签名	日期			
设计			标准化			阶段标记	数量	比例
校对							1	1:1
审核						共 张 第 张		主轴右伸
工艺			批准					

通（借）用件登记
CAXA绘图
电脑文件名
旧底图总号
底图总号
签 名
日 期